emmegi

Aluminium

Steel

Pvc

pt #2

Module Bench

Bancada para a ensamblagem

Plano a ocultar **01**

Extensão **02**

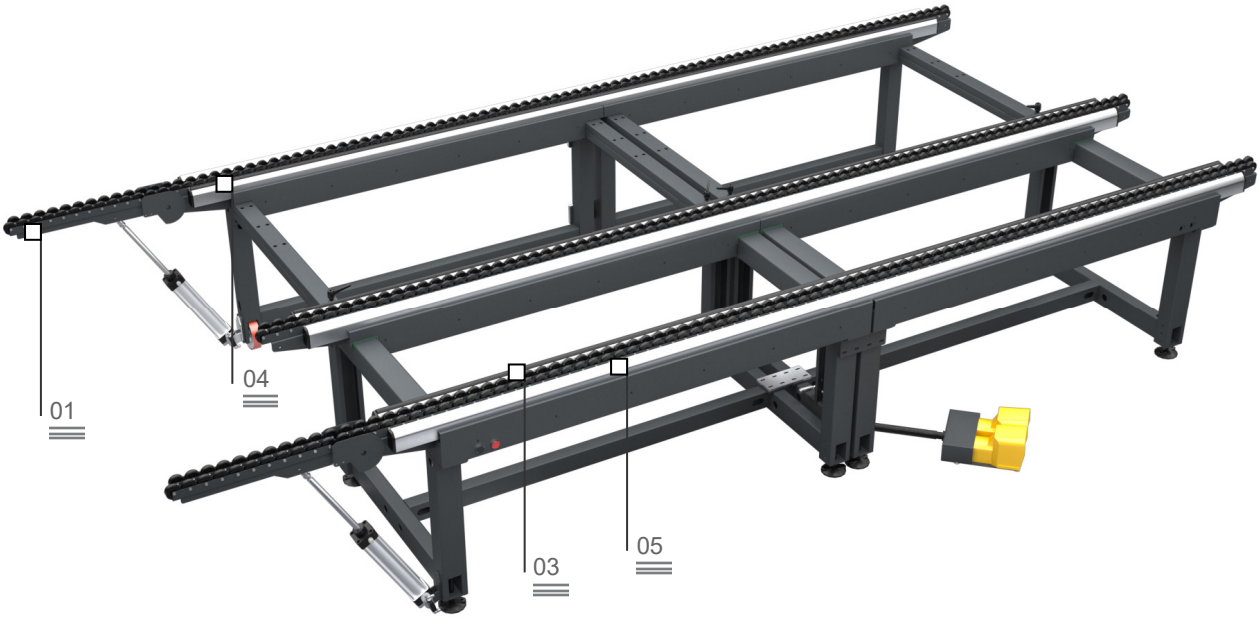

Bancada modular de grandes dimensões, extensível, dedicada à ensamblagem de esquadrias e marcos de fachada. Está implementada com 3 distintos planos de usinagem: um com PVC macio antideslizamento para as operações de ensamblagem, um com PVC duro antifricção para a rotação e um plano de roletes para o deslocamento da linha.

Plano de roletes **03**

planos de apoio de PVC macio antideslizamento **04**

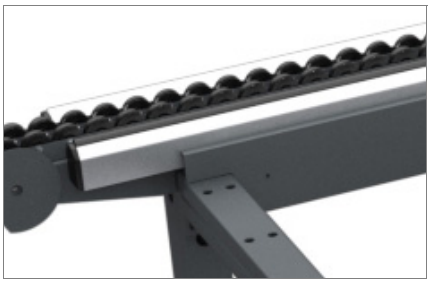

planos de apoio de PVC duro antifricção **05**

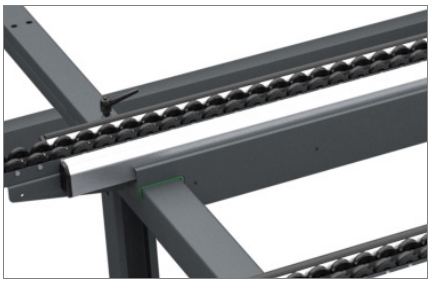

As imagens são apresentadas somente para fins ilustrativos

Module Bench

Bancada para a ensamblagem

01
Plano a ocultar

Acionável por meio de botão e coberto por roletes, o plano a ocultar permite o acoplamento da bancada à linha de produção e é basculante para não impedir os movimentos do operador durante as operações de montagem.

02
Extensão

Module Bench é capaz de estender-se de 1.300 mm a 2.500 mm e pode ser ajustado em qualquer posição mediante uma alavanca de aperto, garantindo uma grande versatilidade. Ademais, é possível posicionar manualmente a travessa central para a usinagem de molduras de pequenas dimensões.

03
Plano de roletes

O plano de roletes permite transferir a esquadria ao longo da linha de montagem com o mínimo esforço por parte do operador.

04
planos de apoio de PVC macio antideslizamento

O plano de trabalho de PVC macio permite dispor de um elevado coeficiente de atrito durante as fases de ensamblagem.

05
planos de apoio de PVC duro antifricção

O plano de usinagem de PVC duro antifricção permite dispor de um baixo coeficiente de atrito facilitando os movimentos de rotação da esquadria.

PLANOS DE TRABALHO	
Plano de roletes a ocultar direito ou esquerdo	•
Comprimento do plano de PVC duro antifricção (mm)	4.000
Comprimento do plano de PVC macio antideslizamento (mm)	4.000
Comprimento do plano de roletes (mm)	4.000
Comprimento do plano de roletes estendido (mm)	4.600
Comprimento do plano a ocultar (mm)	600
CARACTERÍSTICAS	
Extensível em largura (mm) com apoio central móvel (mm)	1.300 ÷ 2.500
Altura (mm)	900
Consumo de ar (Nl/min)	50
Peso (kg)	550

As imagens são apresentadas somente para fins ilustrativos